hochwertiger Kompressorkühlschrank

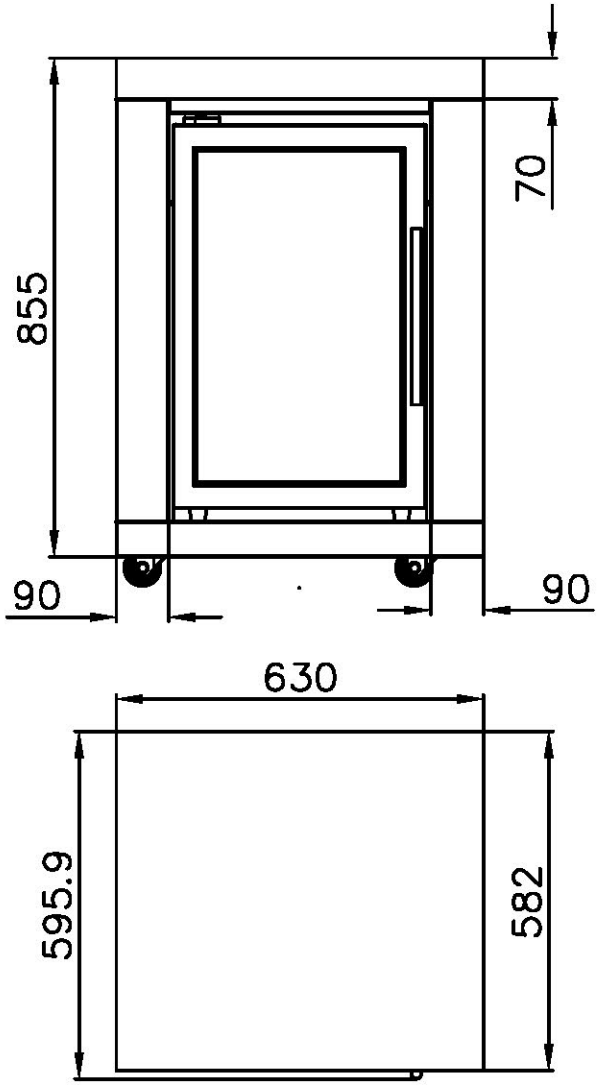

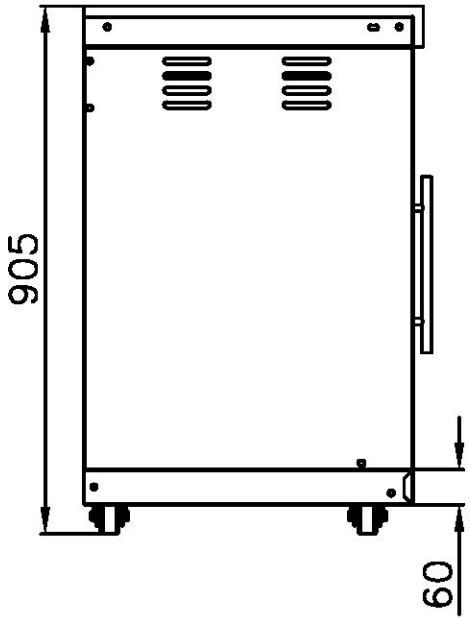

ALL´GRILL

MIT LEIDENSCHAFT GRILLEN

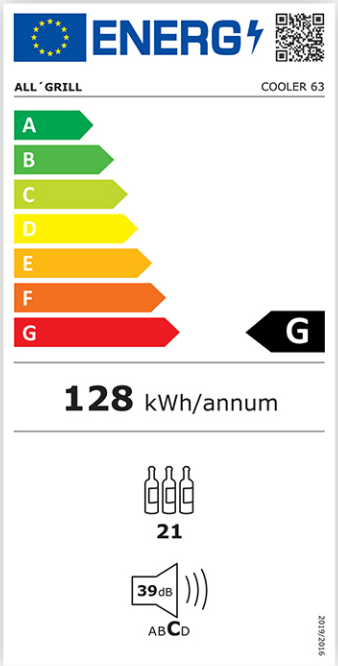

Küchensystem - modulare Aussenküche
Art. Nr. 850M10
Volledelstahl - Karosserie - Legierung 304
weitere Informationen finden Sie in unserem aktuellen Katalog

Technische und Optische Änderungen jederzeit möglich.
Alle Anbaumodule und Ecken mit schwarzem Kunstmarmor oben und an der Front.

Alle Module sind beliebig und flexibel miteinander kombinierbar. Bauen Sie Ihre Aussenküche nach belieben. Beachten Sie bitte auch die Eck-Module 12 - 90° und 13 45° für den Bau einer Insel oder um die Ecke. Alles wird möglich.